CATÁLOGO DE SOLUCIONES / PERÚ

Bombeo y manejo de lodos

Soluciones para agua, industria y valorización de residuos.

Fotografía de instalación publicada por Kronoa.

Tecnología Kronoa. Atención de proyectos con RENINPRO.



CAVIDAD PROGRESIVA

EL PROCESO DEFINE LA SOLUCIÓN

La solución comienza en su proceso.

Conectamos la necesidad de su planta con la tecnología de Kronoa y el alcance de atención de RENINPRO.

01 **Transferir lodos**
Desde tuberías, pozos y depósitos.
PÁG. 04 →

02 **Alimentar lodos espesos**
Tolva y alimentación forzada.
PÁG. 05 →

03 **Proteger frente a sólidos**
Trituración y separación.
PÁG. 06 →

04 **Acondicionar residuos**
Lavado y compactación.
PÁG. 07 →

05 **Mover fluidos de proceso**
Selección para medios complejos.
PÁG. 08 →

06 **Mezclar y bombear sustratos**
Alimentación para biogás.
PÁG. 09 →

Seleccionar. Integrar. Acompañar.

Una propuesta con equipos, servicios y entregables definidos para su proyecto.



DONDE SU PROCESO
NOS NECESITA

Fluidos difíciles. Aplicaciones concretas.

Contexto ilustrativo generado con IA.

Lodos, medios viscosos y residuos que requieren una alimentación y un bombeo adecuados.

El primer paso es entender qué necesita mover su planta.

Tres entornos. Una mirada al proceso.

Agua y saneamiento

Transferencia, recirculación y manejo de lodos en PTAR.

Evaluación de la línea de lodos y sus puntos de transferencia.

Industria

Fluidos viscosos, suspensiones y efluentes de proceso.

Configuración del bombeo a partir del comportamiento del fluido.

Biogás y residuos

Mezcla y bombeo de sustratos y residuos orgánicos.

Preparación del material antes de continuar hacia la siguiente etapa.

Pesquería, agroindustria y minería: aplicaciones de planta a evaluar según el fluido y el servicio requerido (pág. 10).

SOLUCIÓN 01

Lleve el lodo a la siguiente etapa.

Transferencia y recirculación en plantas de tratamiento, procesos industriales y depósitos de recepción.



Fotografía de aplicación Kronoa.

Elija la entrada. Defina el bombeo.

- Por tubería: configuración de succión.
- Desde un depósito: diseño vertical.
- Caudal, presión y materiales según el proceso.



Conexión por tubería

Serie S / Bomba de cavidad progresiva.

La conexión y la aspiración se revisan junto con la línea de proceso.



Extracción desde depósito

Serie V / Longitud y fijación según la geometría del tanque.

SOLUCIÓN 02

Cuando el lodo ya no fluye por sí solo.

Alimentación forzada para medios de alta viscosidad y consistencia.

Fotografía de aplicación Kronoa / Alimentación desde tolva.

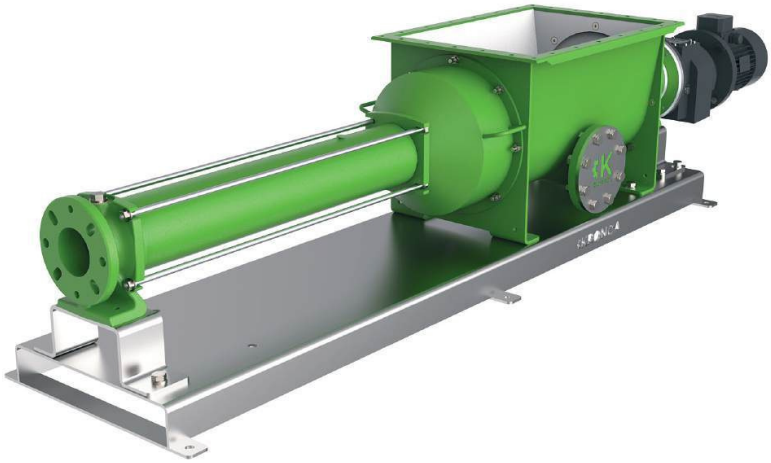

Tolva + sinfín + bombeo

La serie H conduce el producto hacia el conjunto rotor-estator mediante un tornillo de alimentación.

Tolva, ayudas a la alimentación y velocidad se definen según el comportamiento del lodo.

El comportamiento del producto en la entrada es tan importante como el caudal de salida. Por eso la alimentación se evalúa como parte del sistema.

LODOS ESPESOS Y DESHIDRATADOS

SOLUCIÓN 03

Controle los sólidos. Proteja el bombeo.

Reducción de tamaño y separación de materiales pesados según el residuo y el punto de instalación.



En canal

CB-S Basic

Integración para tratar los sólidos presentes en el canal.



En pozo

CB-S Frame

Configuración de montaje en pozos y arquetas.



En alimentación

CB-S Horizontal

Acondicionamiento del residuo en el punto de entrada.

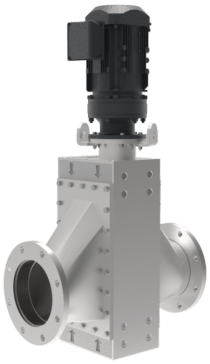

En tubería

IL-S In-Line

Reducción de sólidos dentro de la línea de tubería.



Separe los materiales pesados.

Stone Trap permite estudiar la retención de piedras y metales antes del bombeo. Es una función distinta de la trituración.

Una configuración para cada entrada: canal, pozo, alimentación o tubería.

SOLUCIÓN 04

Menos volumen. Mejor manejo del residuo.

Lavado, separación y compactación del material cribado y de residuos húmedos en una unidad de tratamiento.



Un residuo acondicionado para su manejo posterior.

2 m³/h
Capacidad publicada*

GRIND-RAX

Seis etapas integradas.

1 Alimentación
Recepción del material.

2 Prelavado
Primer lavado del material.

3 Triturado
Reducción del tamaño de los sólidos.

4 Lavado final
Limpieza del sólido triturado.

5 Separación
Separación de las fracciones.

6 Compactación y deshidratación
Menos humedad y menor volumen.

*Referencia del fabricante para el sistema de residuos; desempeño sujeto a composición y condiciones de operación.

SOLUCIÓN 05

Fluidos complejos. Selección específica.

Bombeo de medios viscosos, suspensiones y efluentes industriales compatibles con la configuración seleccionada.

Relacionamos las condiciones del producto con el punto de trabajo y el entorno de instalación.

Entender el medio

Viscosidad, sólidos, abrasión, química y temperatura condicionan la geometría, los materiales y la velocidad de operación.

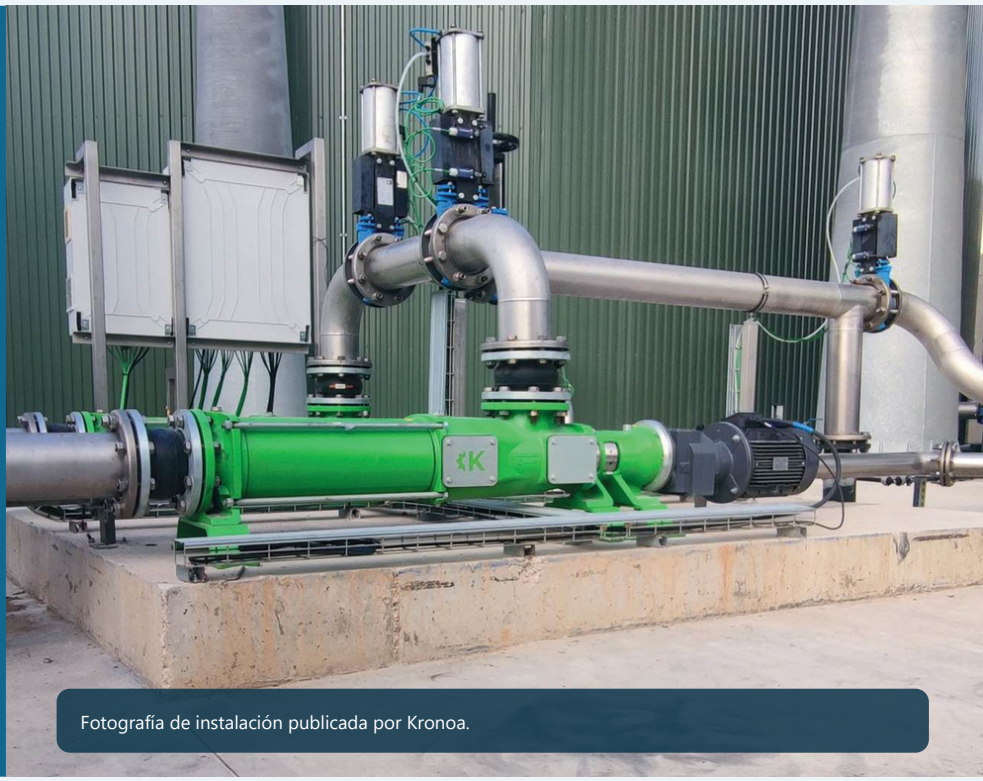

Fotografía de instalación publicada por Kronoa.

Configurar la respuesta

Bomba, sellado, rotor-estator y acabados se coordinan con Kronoa para responder al servicio requerido.

También revisamos el acceso para inspección y mantenimiento desde la selección.

SOLUCIÓN 06

Mezcle el sustrato. Alimente el proceso.

Mezcla y bombeo de sólidos y líquidos para digestión anaerobia y otras aplicaciones con residuos orgánicos.

Imágenes del catálogo Kronoa / Equipo en instalación y contexto de sustratos.

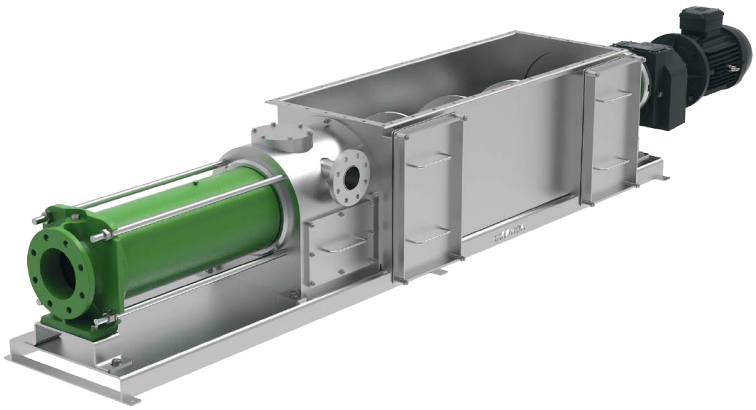

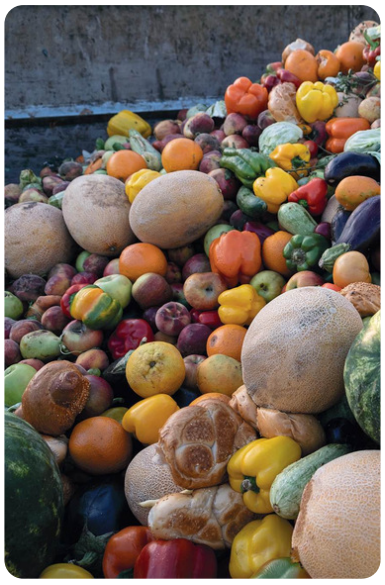

Biomix

Alimentación por tornillo, mezcla en el cuerpo del equipo y separación de materiales pesados mediante Stone Trap integrado.

La alimentación, la mezcla y la transferencia se estudian juntas para que el sustrato llegue a la siguiente etapa en las condiciones requeridas.

Sólidos + líquidos → **Mezcla y bombeo** → **Siguiente etapa**

Esquema funcional orientativo. La receta, el tamaño de sólidos y la proporción de líquidos se revisan por aplicación.

SELECCIÓN POR APLICACIÓN

Una respuesta para los retos de su industria.

Evaluamos el fluido y la función requerida antes de definir el equipo.



Imagen de aplicación Kronoa; se muestra como referencia de instalación.

01 Pesquería

Lodos y efluentes de planta. Revisamos grasas, salinidad, sólidos y condiciones de limpieza.

Identificamos el punto de transferencia y el estado del efluente.

02 Minería

Lodos y aguas de proceso compatibles. Caracterizamos abrasión, granulometría y concentración de sólidos.

La evaluación se concentra en un servicio y un fluido concretos.

03 Agroindustria

Efluentes y residuos vegetales. Evaluamos consistencia, fibras y necesidades de alimentación o mezcla.

El origen del residuo orienta la forma de alimentar y bombear.

Estas líneas orientan la evaluación técnica. La compatibilidad de cada servicio se confirma con Kronoa.

MECÁNICA PREMIUM

Acceso al equipo. Atención a su operación.

Detalles que importan durante la vida del equipo.



Acceso EDS

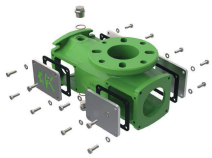

Puertos de inspección y diseño de desmontaje para facilitar la intervención.

Acceso para revisar transmisión y sellado.

Sellado de cartucho



Caras de sellado lubricadas con aceite limpio.

Lubricación separada del fluido de proceso.

Transmisión cardán



Conjunto protegido y aislado del medio bombeado.

Transmite el movimiento hacia el rotor.

Doble rodamiento



Soporte de las cargas axiales y radiales del equipo.

Reduce la carga transmitida al reductor.

Imágenes técnicas oficiales Kronoa. La configuración y las instrucciones de intervención corresponden al equipo ofertado.

COMPLETE LA SOLUCIÓN

El control también protege su inversión.

Sensores, variación de velocidad y cuadro de control se definen junto con la bomba y la instalación.

La instrumentación aporta información para coordinar el equipo con lo que ocurre en la entrada y en la descarga.

01

Producto insuficiente

Protección térmica del estator frente a funcionamiento en seco.

02

Contrapresión elevada

Medición y lógica de control de presión en la descarga.

03

Alimentación variable

Lectura de nivel para coordinar la velocidad de la bomba.

04

Demanda de caudal

Convertidor de frecuencia y cuadro según la operación requerida.

Detalle de equipo y control publicado por Kronoa.

Opciones, señales eléctricas y lógica de automatización según la configuración incluida en la propuesta.

CONTINUIDAD OPERATIVA

Más allá del suministro.

Identifique la causa.
Planifique la intervención.
Recupere la operación.

RENINPRO coordina la consulta técnica, la identificación de repuestos y el alcance de atención acordado para su equipo.

En una reposición, confirmar la referencia y la condición de servicio ayuda a definir la intervención necesaria.



Fotografía del servicio técnico de Kronoa.

Componentes para el ciclo de vida del equipo.

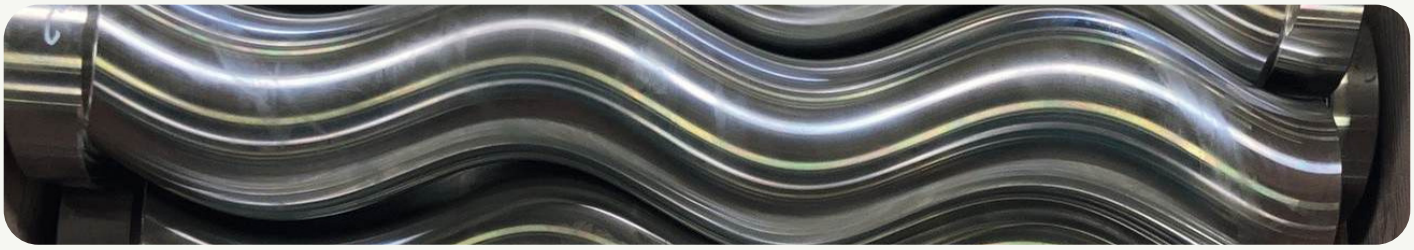

Rotores del catálogo Kronoa.

Identificar

Placa, número de serie, fotos y condición de operación.

Seleccionar

Rotor, estator, sellado o transmisión según referencia.

Intervenir

Suministro y servicios con alcance definido.

DE LA NECESIDAD A LA PROPUESTA

Entendemos el problema. Definimos la solución.

Evaluación de la aplicación, selección con Kronoa y definición del suministro, montaje, puesta en marcha y mantenimiento que requiera el proyecto.

01 → 02 → 03 → 04

Evaluar

Fluido, problema y condiciones.

Seleccionar

Configuración con el fabricante.

Proponer

Equipos, servicios y entregables.

Acompañar

Implementación y atención acordada.

Para empezar, comparta:

Una consulta con datos permite definir equipos, servicios y entregables con mayor claridad.

- **El fluido**
  Composición, viscosidad y sólidos.
- **El entorno**
  Temperatura, química y alimentación eléctrica.
- **La necesidad**
  Falla actual, mejora o nueva instalación.
- **El punto de trabajo**
  Caudal, presión y régimen de operación.
- **La instalación**
  Entrada, tuberías, espacio y acceso.
- **Si es reposición**
  Placa, fotografías e historial de fallas.

Envíe su requerimiento a comercial@reninpro.com →

ORIENTACIÓN PARA LA CONSULTA

Una guía para iniciar la selección.

La función requerida orienta la familia; el punto de trabajo y el fluido definen la configuración.

Familia	Función de la solución	Caudal máx.	Presión máx.
S	Transferencia por tubería	225 m^3/h	36 bar
H	Alimentación de medios consistentes	85 m^3/h	36 bar
Biomix	Mezcla y bombeo de sustratos	110 m^3/h	36 bar
V	Extracción desde depósito	130 m^3/h	20 bar

Máximos de familia publicados en el catálogo Kronoa; no son simultáneos ni sustituyen la selección. Las curvas, materiales y prestaciones finales se confirman en la propuesta técnica.

Información técnica y visual

Bombas de cavidad progresiva

Trituradores

Accesorios

Mecánica Premium

Compactación GRIND-RAX

Recambios y asistencia

Fuente: catálogo Kronoa aportado por el cliente y sitio oficial kronoa.eu. Revisión: 23 de octubre de 2026. Equipos y visuales técnicos: Kronoa. Fotografías de referencia del fabricante; no se atribuyen a obras de RENINPRO. Imagen de contexto de pág. 03: creada con IA. Fondos de págs. 01, 12 y 16: suavizados con IA a partir de fotografías del catálogo. Vistas técnicas: imágenes originales.

Hablemos de su próxima solución.

Envíenos el fluido, el problema y una foto del punto de instalación.

Fotografía de instalación publicada por Kronoa.

EQUIPO COMERCIAL RENINPRO

comercial@reninpro.com

+51 922 031 870

www.reninpro.com

Visite nuestra web

Lima, Perú / Renewable Industrial Projects